RAINBOW M

Ref.:**2179261**

El ventilador de techo RAINBOW M, tiene 6 palas y motor DC que garantiza una ventilación adecuada en estancias de entre 13m2 a 20m2, silencio durante su uso y bajo consumo energético. Perfecto para personalizar estancias con la versatilidad que proporcionan sus palas reversibles, en color blanco y madera, puedes alternar sus colores o ser completamente de un solo color. Tiene función verano-invierno, temporizador y naturwind.

EAN: **8426107059871**

Más información:
sulion.es/ean/8426107059871

Velocidades:6

Consumo (W/h) :5 / 7 / 12 / 17 / 25 / 33

RPM: 80 / 110 / 140 / 160 / 180 / 200

Flujo de aire (m3/h): 2100 / 3900 / 5400 / 6800 / 7900 / 9300

Flujo de aire (m3/min): 35 / 65 / 90 / 113 / 132 / 155

Nivel de ruido (dB): 20 / 25 / 28 / 30 / 35 / 38

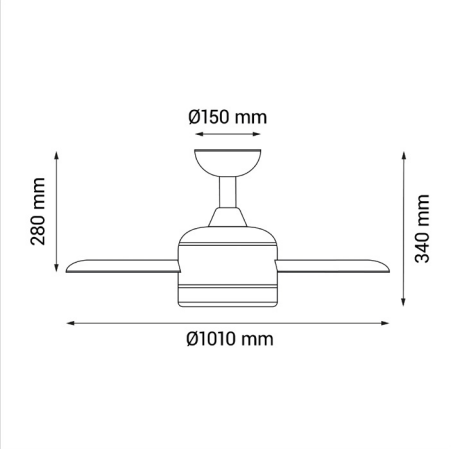

Serie
BALANCE

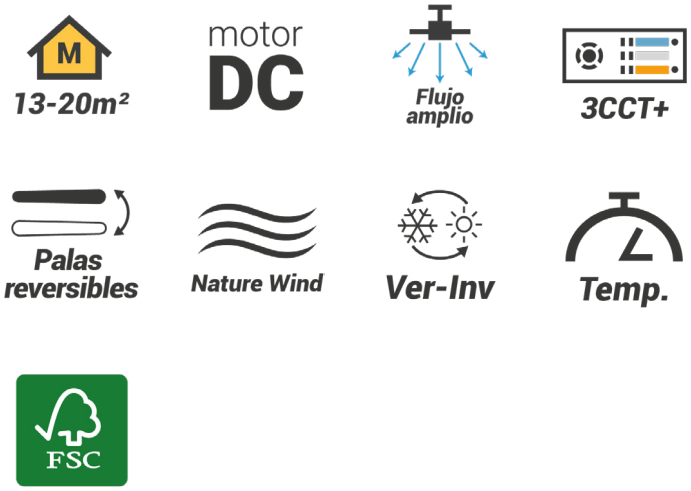

Color	Blanco
Color de palas	Blanco / Madera clara
Nº Palas	6
Acabado	Mate
Material	Metal
Material del difusor	Metacrilato
Material palas	Plywood
Tipo de Motor	DC
Garantía motor	8 años
Mando	Sí
Inclinación de techo máx.	15º
Fuente de Luz	LED
Potencia	18W
Temperatura de color	CCT 3000K-4000K-5000K
Flujo lumínico	1800lm
Función memoria	Sí
Ángulo de apertura	120
CRI	80
IP	20
Temperatura de trabajo	-5º/40º
Regulable	No
Clase	Clase I
Voltaje	AC 220-240V
Frecuencia	50-60 Hz
Horas de vida	30000
Número de encendidos	10000
Dimensiones packaging	480x205x230mm
Peso neto (kg)	5,4