ANNE

Ref.:**2183374**

ANNE en color blanco con palas de madera oscura, luz dimable y con temperatura de color regulable . Es una pieza de diseño minimalista con aires vanguardistas ideal para ventilar cualquier tipo de ambientes de entre 20 a 32m2, ya sea profesional o particular. Con numerosas combinaciones de colores, varios tamaños de tija y hasta dos tamaños diferentes, es el ventilador de techo por excelencia para proyectos gracias a esa versatilidad, personalización y adaptabilidad a los espacios. Disponible con o sin luz, incluye función de verano-invierno, temporizador y motor DC ultrasilencioso y de bajo consumo energético.

EAN: **8426107061331**

Más información:
sulion.es/ean/8426107061331

Velocidades:6

Consumo (W/h) :3 / 6 / 8 / 11 / 15 / 22

RPM: 88 / 126 / 155 / 185 / 205 / 235

Flujo de aire (m3/h): 3000 / 5100 / 5700 / 7800 / 8700 / 9300

Flujo de aire (m3/min): 50 / 85 / 95 / 130 / 145 / 155

Nivel de ruido (dB): 15 / 20 / 24 / 28 / 33 / 36

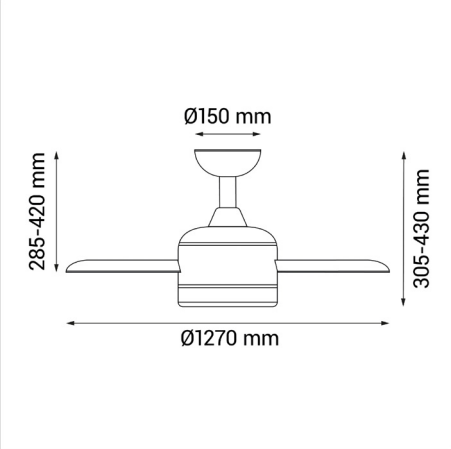

Serie STYLE

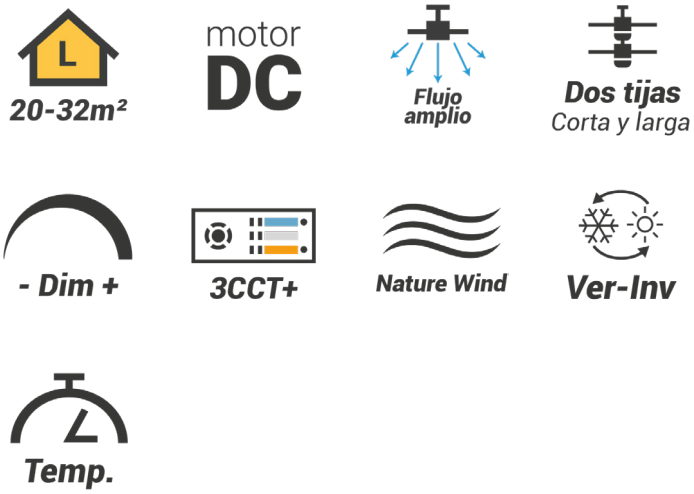

Color	Blanco
Color de palas	Madera oscura
Nº Palas	3
Acabado	Mate
Material	Metal
Material del difusor	Metacrilato
Material palas	ABS
Tipo de Motor	DC
Garantía motor	8 años
Mando	Sí
Inclinación de techo máx.	15º
Fuente de Luz	LED
Potencia	20W
Temperatura de color	CCT 2700K-3300K-4000K
Flujo lumínico	2000lm
Función memoria	Sí
Ángulo de apertura	120
CRI	80
IP	20
Temperatura de trabajo	-5º/40º
Regulable	Sí
Clase	Clase I
Voltaje	AC 220-240V
Frecuencia	50-60 Hz
Horas de vida	30000
Número de encendidos	10000
Dimensiones packaging	625x350x210mm
Peso neto (kg)	4,4

Accesorios / Repuestos	
Mando de pared	2185293
Tija 1m (opcional)	2185590
Tija 60cm (opcional)	2174839